VSF123

Valvola di sfioro serie S51
Relief valve "serie S51"
OTTONE DECAPATO - PICKLED BRASS

Valvola di sfioro autoazionata per pressioni fino a 50 bar. Il controllo della pressione di sfioro è gestito da una membrana o un pistone (a seconda della pressione di sfioro). Disponibile versione **pilotata**

*Self-operated relief valve for pressures up to 50 bar. Relief pressure is controlled by a piston or a diaphragm (in function of the relief pressure). Available **dome-loaded** version.*

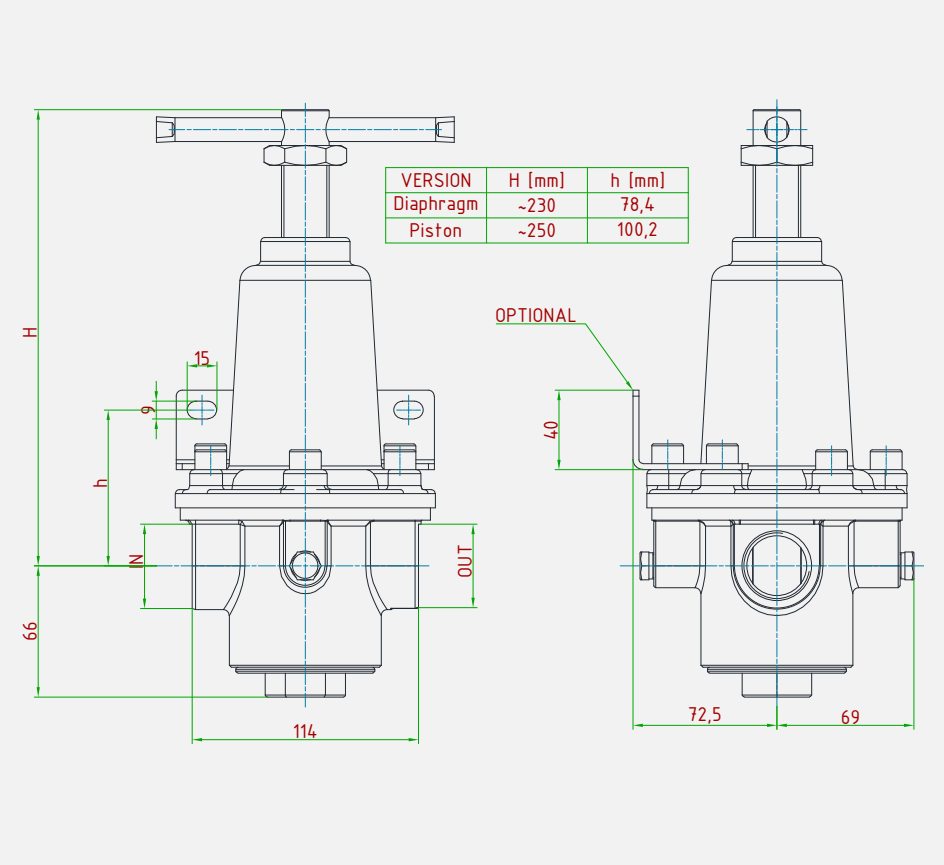

CARATTERISTICHE PRINCIPALI
MAIN FEATURES

COMPATIBILITÀ *COMPATIBILITY*	Aria compressa • Gas tecnici e loro miscele • Liquidi • Olii *Compressed air • Tecnhical gases and their mixtures • Liquids • Oils*	
ATTACCHI A PROCESSO *IN/OUT CONNECTION*	G 3/4"-F • G 1"-F • 1"NPT-F	
TEMPERATURA DI ESERCIZIO *WORKING TEMPERATURE*	-20°+60°C -4+140 °F	altri range a richiesta *other temperature ranges on request*
PRESSIONE MASSIMA AMMISSIBILE (PS) *MAXIMUM ALLOWABLE PRESSURE (ps)*	22,5 bar (membrana / diaphragm)• 70 bar (pistone / piston)	
KV (CEI EN 60534-2) *CV (CEI EN 60534-2)*	4,9 m3/h 5,7 US gal/min)	
RANGE PRESSIONI DI SFIORO *RELIEF PRESSURE RANGES*	0,2 ÷ 1,5 • 0,3 ÷ 3 • 0,8 ÷ 8 • 1,5 ÷ 15 • 3 ÷ 30 • 5 ÷ 50 bar	
PESO *WEIGHT*	~5 kg ~11,1 lb	
CLASSE DI TENUTA OTTURATORE *PLUG LEAKAGE CLASS*	Grado "A" (UNI EN 12266-1) *"A" class (UNI EN 12266-1)*	
CERTIFICAZIONI *CERTIFICATIONS*	PED 2014/68/UE	
MATERIALE CORPO E PARTI INTERNE *INTERNALS AND BODY MATERIAL*	Ottone *Brass*	
MATERIALE GUARNIZIONI *SEALS MATERIAL*	EPDM • FPM • FVMQ • FFKM	
ACCESSORI *ACCESSORIES*	Staffa *Wall mounting bracket*	
KIT RICAMBIO *SPARE PARTS KIT*	O-ring, otturatore assemblato, membrana assemblata (se prevista) *O-rings, assembled plug, assembled diaphragm (if applicable)*	

ID Insert Deal srl
ID Insert Deal si riserva il diritto di cambiare le specifiche del prodotto senza preavviso.
Riproduzione vietata. Tutti i diritti riservati; nessuna parte del presente documento può essere riprodotta senza autorizzazione di ID Insert Deal Srl.
ID Insert Deal reserves the right to change and/or modify product specifications without prior notice.
Reproduction forbidden. All rights reserved; the hereby document can't be reproduced, also partially, without the authorization of ID Insert Deal Srl.
Strada dei Boschi, 40, 20852 Villasanta (MB) Italia +39 039 30 2035 info@idinsertdeal.com